НАСОС РУТСА

MVB 5400

Производительность (при 50 Гц)	$м^3/ч$	5640
Макс. вакуум при работе с форвакуумным насосом	мбар абс. / торр	$1x10^{-3}$ / 0.1
Мощность электродвигателя	КВт	22
Скорость вращения вала	об/мин	1450
Присоединение на всасывании / на нагнетании	ANSI	350 (14")
Присоединение охлаждающей воды	NPT	3/8
Расход охлаждающей воды (15 ^{0}C)	л/мин	5.7
Объем заливаемого масла в редуктор	л	30
Габаритные размеры (ДхШхВ)	мм	1560x720x781
Вес с электродвигателем	кг	1394

Преимущества

- Насосы Рутса (механические вакуумные бустеры) работают только в паре с различными типами форвакуумных насосов: пластинчато-роторными, жидкостно-кольцевыми и винтовыми.
- Пятиточечная конструкция подшипниковых узлов.
- Газовый барьер, блокирующий попадание перекачиваемой среды в редуктор.
- Насосы MVB пригодны для работы при высоких температурах, большом дифференциальном перепаде давления и глубоком вакууме.
- Доступны специальные материальные исполнения, в т.ч. с никелевым напылением.
- Высокая антикоррозионная стойкость. Корпус рабочей камеры и роторы имеют защитное покрытие.

Габаритно–присоединительный чертеж

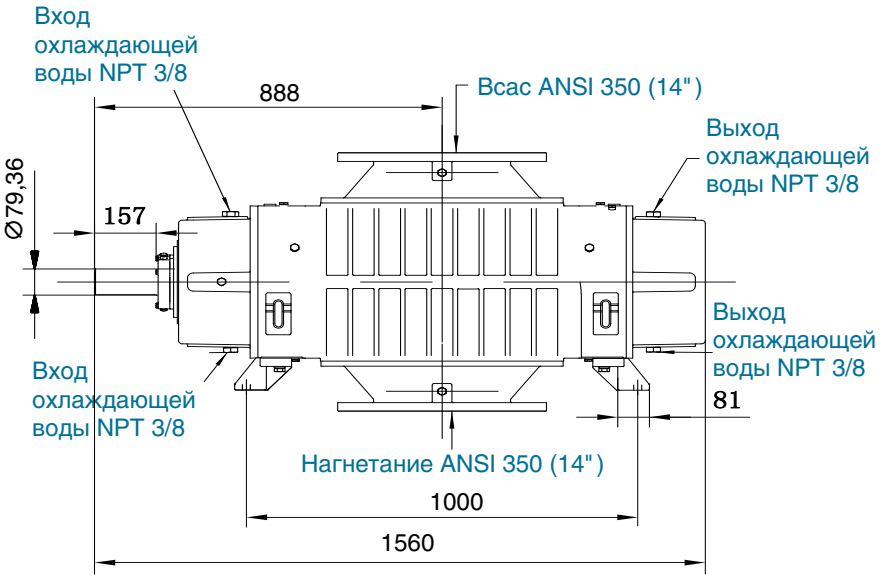

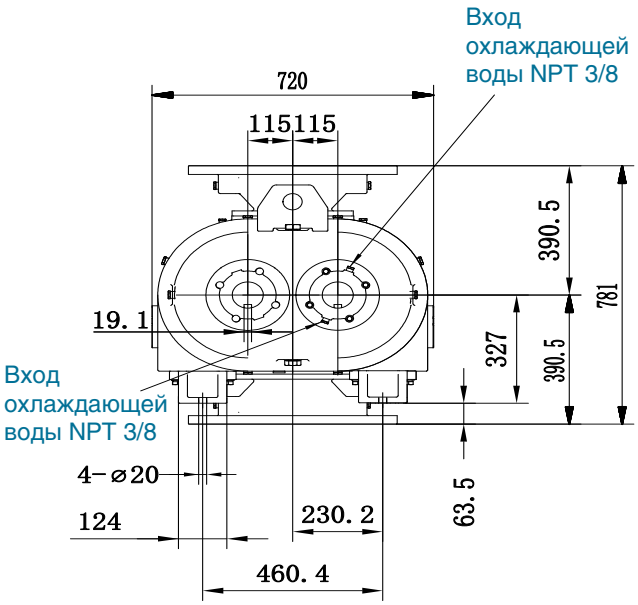

ООО "Научно–производственная компания "ЗМЕ" www.npk–zme.ru

г. Москва
ул. Плеханова, д. 4а (БЦ ЮНИКОН)
+7 (495) 221-65-55 • sales@npk-zme.ru

г. Новосибирск
ул. Сибиряков-Гвардейцев, д. 51/5 (ДЦ ЮЖНЫЙ)
+7 (383) 363-19-03 • sfo@npk-zme.ru